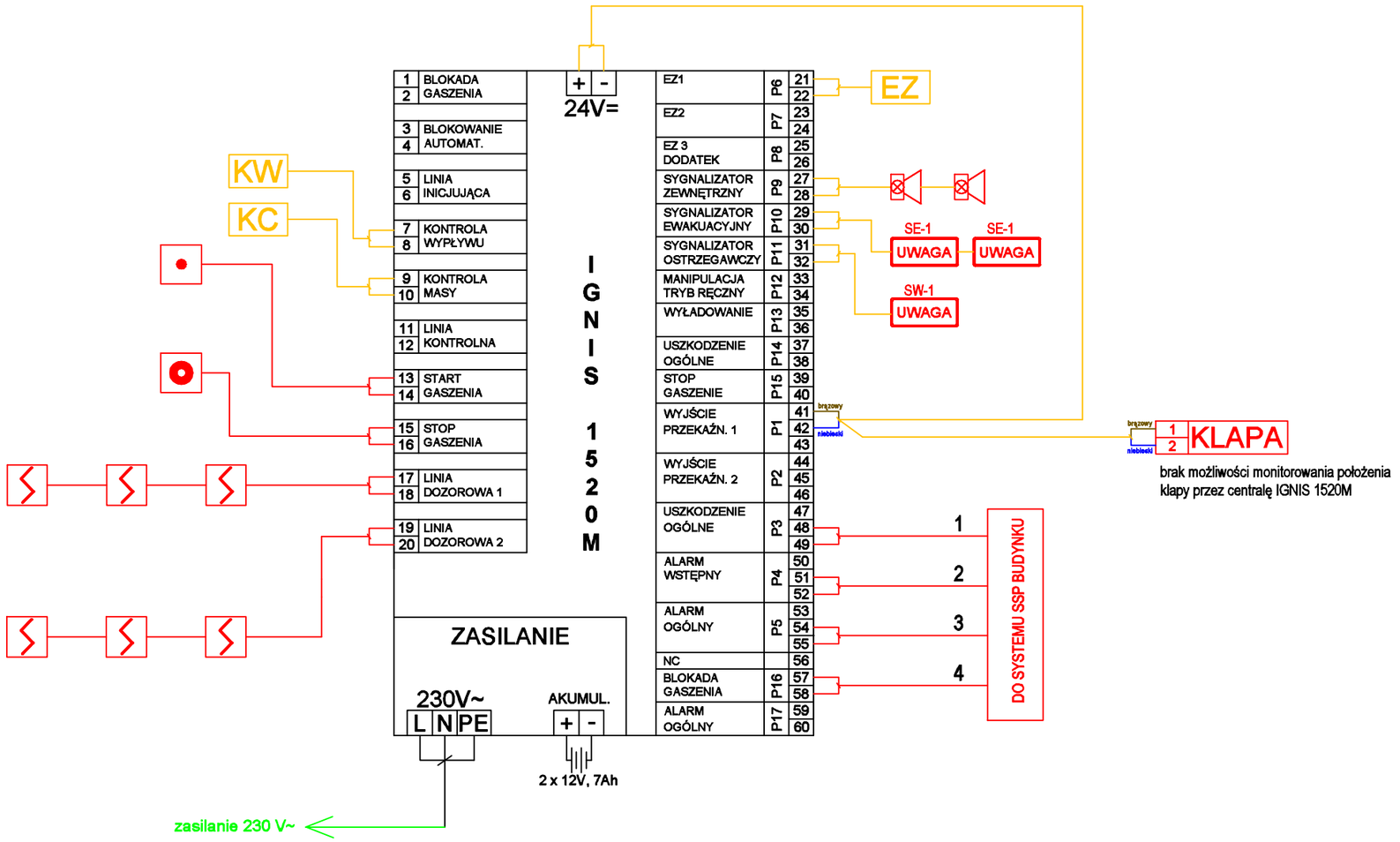

LEGENDA:

- Przewód YnTKSYekw. 1x2x0,8
- Przewód HDGs 2x1,0
- Przewód HDGs 3x2,5
- EZ — Elektrozawór wyzwalający
- KC — Kontrola ciśnienia
- KW — Kontrola wypływu
- KLAPA — Klapa odciążająca
- Czujka dymu DOR-40
- Przycisk wstrzymania PW-61
- Przycisk uruchomienia PU-61
- Sygnalizator optyczno-akustyczny wewnętrzny
- SE-1 / UWAGA — Sygnalizatory ostrzegawcze drzwiowe
- UWAGA / SW-1

***GURECO** Paweł Gurbała* *Rudna Wielka 16/1, 36-054 Mrowla*			GURECO
Obiekt:	*Powiatowy Zakład Opieki Zdrowotnej* *ul. Radomska 70, 27-200 Starachowice*		
Inwestor:	*Powiatowy Zakład Opieki Zdrowotnej* *ul. Radomska 70, 27-200 Starachowice*		
Rysunek: **Schemat Elektryczny SUG**		Branża: **PPOŻ.**	
Kierownik Robót: **Inż. Jacek Ligęzka**	Nr.uprawnień: **PDK/0093/POOE/06**	Podpis:	Opracowano **Listopad 2017**
Opracował: **mgr inż. Piotr Marszalec**		Podpis:	Nr.rys. **P.02**